C-WEST　エアロパーツ

CR-Z　ZF1

取付説明書

できるだけ2～3人で作業をしてください。全ての部品は、塗装前にタッピングビス用の穴、両面テープを貼る場所を確認し、その上で一度実際に車に装着する作業を、必ず行ってください。
全てのネジ類は、仮止め状態で進め、最後に全部を本締めして下さい。
※両面テープを使う部品には『PACプライマー』が付いている場合がございます。これは接着を良くするための下地処理剤です。製品裏面にPACプライマーを塗ってから両面テープを貼って下さい。

フロントバンパースポイラー

●純正バンパーを外しを取外します。
●純正ボンネットストッパーを純正バンパーから外し、バンパースポイラーに取付けます。
○オプションの牽引フックアダプターをご購入の際は、この時点でお取付ください。（図１参照）
●純正フォグ仕様は、付属トラスネジ、ワッシャ、ナットで純正フォグを取付けます。（図２参照）
●バンパースポイラーの、左右を少し広げながら前方からまっすぐ車体にはめ込みます。
●アンダーパネル、インナーフェンダーをバンパーの内側に入れ込み、左右最後端上部を純正ビスで、インナーフェンダーとバンパーを純正ボルトで取付けます。
●バンパースポイラー上部は、純正ファスナー、ボルトで取付け、ウエザーストリップを純正ファスナーで取付けます。
●バンパースポイラー底面と純正アンダーパネルを純正ファスナーで取付け、牽引フックホールに純正牽引フックメクラ蓋を取付けます。
●これでバンパースポイラーの取付けは完了です。
もう一度、締め忘れ等がないか、よく確認して下さい。

付属品（純正フォグ仕様）

M5X15 トラスネジ	×６
M5 ワッシャ	×８
M5 ナット	×６

※フォグ無し仕様には、付属品は御座いません

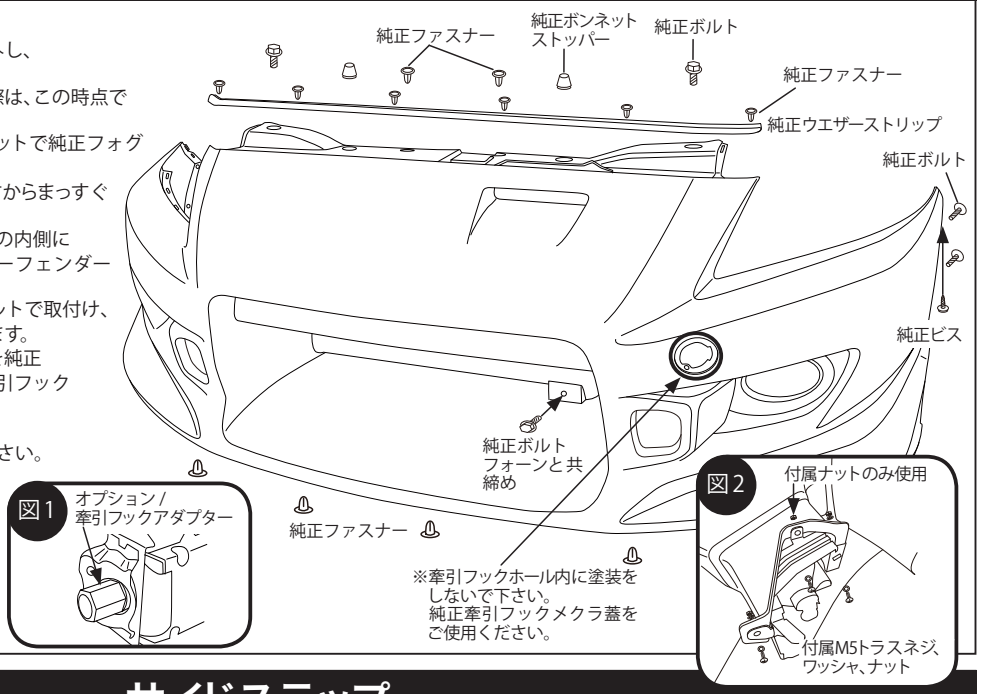

サイドステップ

●純正サイドステップを取外し、車体側に残る黒い樹脂製部品とリアフェンダーに残る白い樹脂製部品も取外して下さい。
●サイドステップの後方内側取付け面に「PAC プライマー」を塗り、そこへ両面テープを貼ります。
●正しい位置にサイドステップを持っていき、純正ファスナーと付属タッピングビス、トラスネジ、ワッシャで取付けます。
●これでサイドステップの取付けは完了です。
もう一度、締め忘れ等がないか、よく確認してください。
※純正より張出していますので、乗り降り時にはご注意下さい。

付属品

M5X15 黒トラスネジ	×２
M5 黒ワッシャ	×２
M5 黒ナット	×２
M4 タッピングビス	×４
両面テープ	×２

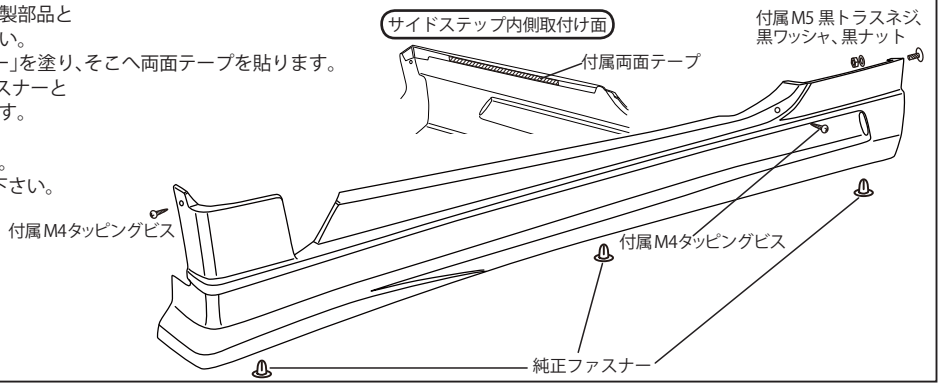

リアハーフスポイラー

●純正リアアンダースポイラーを取外し、リフレクターを取外します。
●リアハーフスポイラーにリフレクターを取付け。
●リアハーフスポイラーの前を少し下げ前方へはめ込み正しい位置に持っていき、ツメ部を奥まではめ込み、純正ファスナーと付属タッピングビスで取付けます。
※ツメ部は強く叩くと割れる恐れがあります、無理に押し込まず、少しずつペーパーなどで削り調整しながら慎重に作業してください。
●純正アンダーカバーとリアハーフスポイラーを純正ファスナーで連結し完了です。
●これでリアハーフスポイラーの取付けは完了です。
もう一度、締め忘れ等がないか、よく確認してください。

付属品

M4 タッピングビス	×２

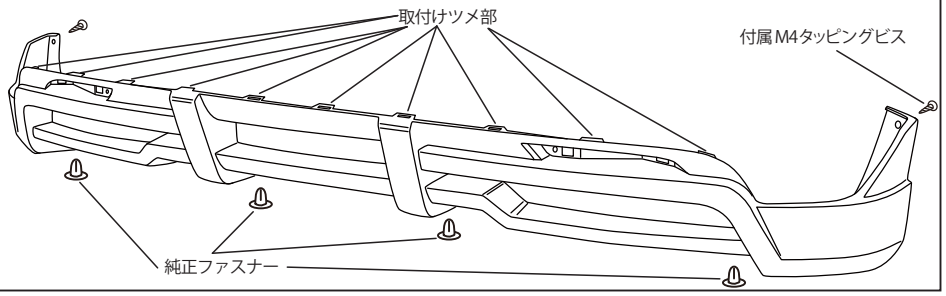

製造・発売元 C-WEST 株式会社
〒562-0031　大阪府箕面市小野原東 1-4-34
TEL:072-726-7000　FAX:072-726-7400
URL. http://www.c-west.co.jp/　e-mail. info@c-west.co.jp